NOTICE DE MONTAGE
INSTRUCTIONS FOR ASSEMBLY
MONTAGEANLEITUNG
GEBRUIKSAANWIJZING
ISTRUZIONI DI MONTAGGIO
INSTRUCCIONES DE MONTAJE
INSTRUCOES DE MONTAGEM

buronomic
FABRICANT FRANÇAIS

N° DV40791

CONCEPTION ET REALISATION BUREAU D'ETUDES BURONOMIC

GARANTIE (Vices caches)
_ Réference produit à nous communiquer impérativement en cas de litige :
Voir étiquette apposée au dos du produit

GARANTEE (defekt)
_ In the event of complaint, it is essential to mention the product reference :
See label affixed to the back of the product.

GARANTIE (fabrikationfelher)
_ Im streitfall sit uns die produktreferenz mitzuteilen :
Siehe etikett auf produktruckseite.

WAARBORG (de verborgen gebreken)
_ Vermeld in geval van klachten altijd het productnummer :
Zie label op de achterzijde van het product

GARANZIA (vizi occulti)
_ Specificare obbligatoriamente il riferimento prodotto in caso di contestazioni :
Si veda l'etichetta applicata dietro il prdotto

GARANTIA (defectos ocultos)
_ Referencia de producto citese obligatoriamente en caso de reclamacion :
Ver etiqueta en la parte posterior del producto.

GARANTIA (vicios ocultos)
_ Em caso de reclamacao indiqu-nos imperativamente a referência do produto :
Ver etiqueta fixada na parte posterior do produto

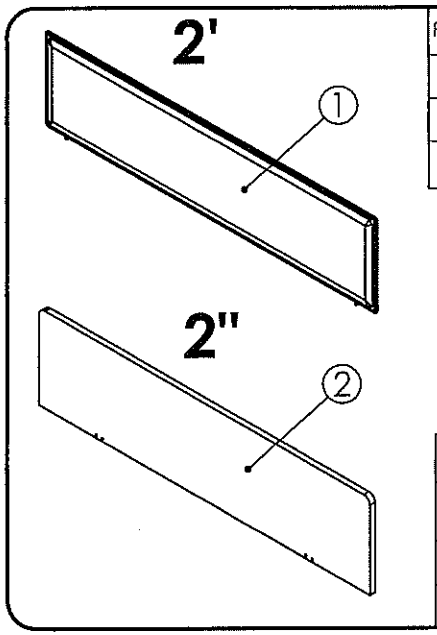

Rep.	Piéce	Qté
1	Ecran 160	1
D	VIS TCHC M6x16	2
C	Clé 6 pans 4mm	1

Rep.	Piéce	Qté
2	ECRAN AGGLO 160	1
A	Vis TPL 5.5x50	2
B	Cache Ø8	8

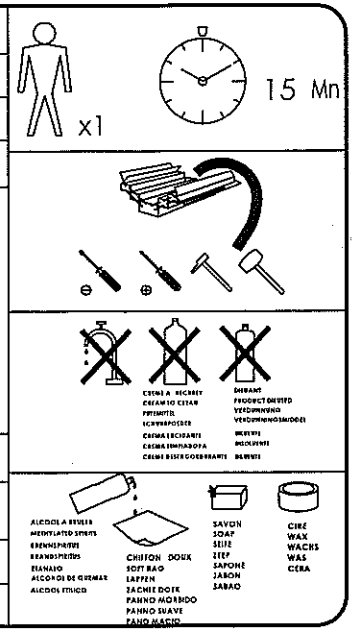

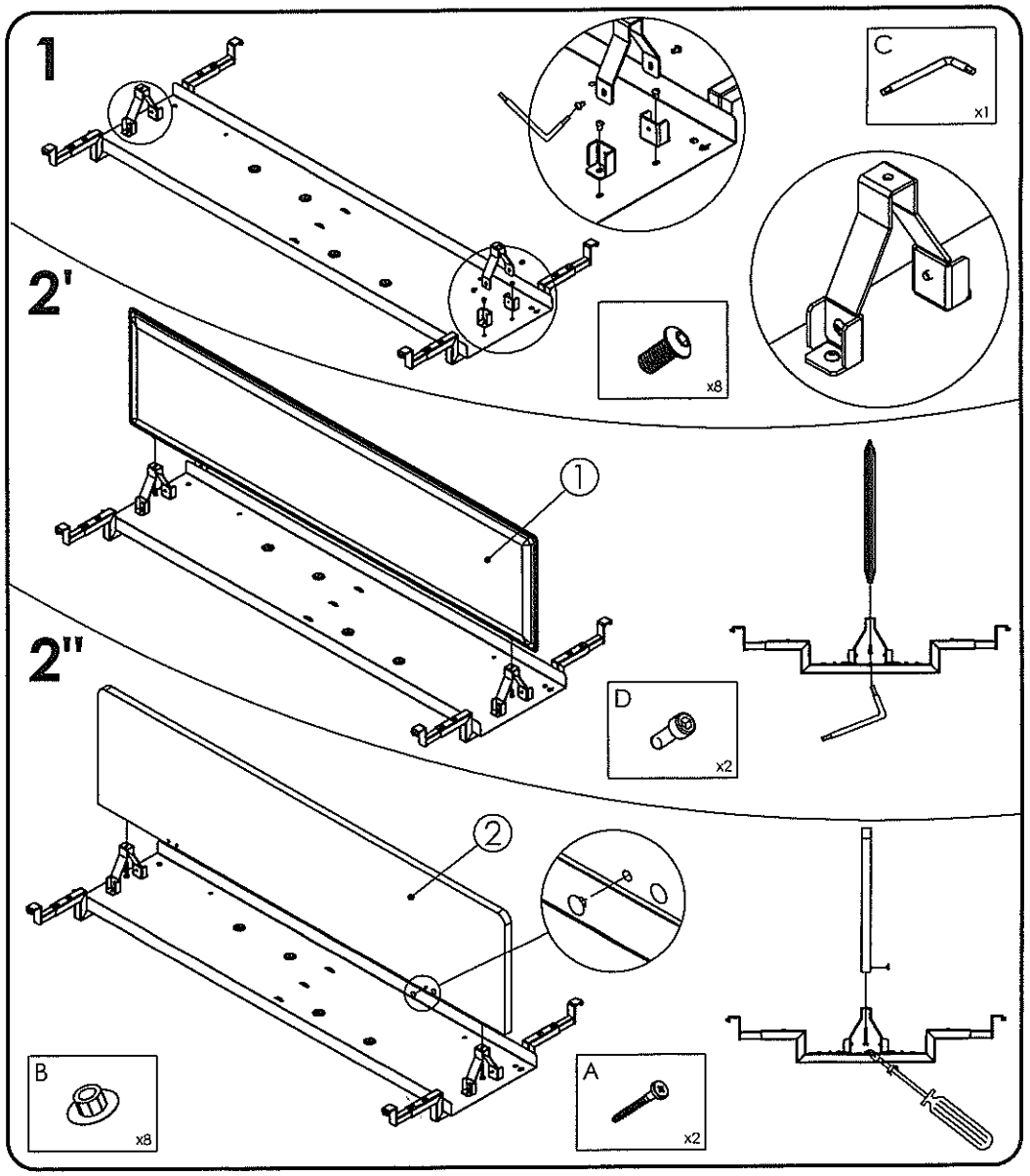

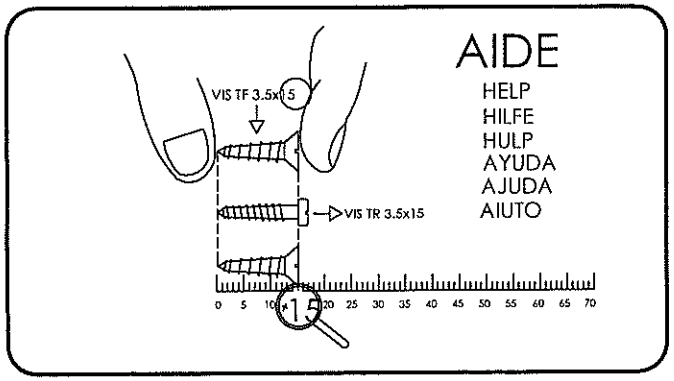

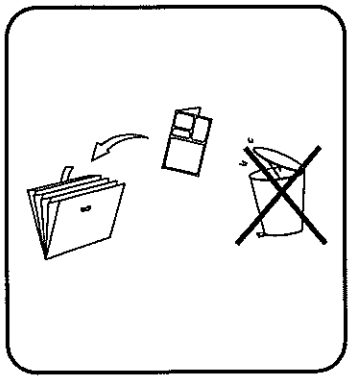

NOMENCLATURE (Parts list) (Stückliste) (Onderdelenlijst) (Nomenclatura) (Lista de peças)
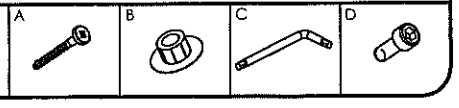
QUINCAILLERIE (Hardware) (Beschläge) (Ijzerwaren) (Ferramenta) (Herrajes) (Quinquilharia)