NOTICE DE MONTAGE
INSTRUCTIONS FOR ASSEMBLY
MONTAGEANLEITUNG
GEBRUIKSAANWIJZING
ISTRUZIONI DI MONTAGGIO
INSTRUCCIONES DE MONTAJE
INSTRUCOES DE MONTAGEM

buronomic
FABRICANT FRANÇAIS

N° DV40766/02

CONCEPTION ET REALISATION BUREAU D'ETUDES BURONOMIC

GARANTIE (vices caches)
_ Réference produit à nous communiquer impérativement en cas de litige :
Voir étiquette apposée au dos du produit

GARANTEE (defekt)
_ In the event of complaint, it is essential to mention the product reference :
See label affixed to the back of the product.

GARANTIE (fabrikationfelher)
_ Im streitfall sit uns die produktreferenz mitzuteilen :
Siehe etikett auf produktruckseite.

WAARBORG (de verborgen gebreken)
_ Vermeld in geval van klachten altijd het productnummer :
Zie label op de achterzijde van het product

GARANZIA (vizi occulti)
_ Specificare obbligatoriamente il riferimento prodotto in caso di contestazioni :
Si veda l'etichetta applicata dietro il prdotto

GARANTIA (defectos ocultos)
_ Referencia de producto citese obligatoriamente en caso de reclamacion :
Ver etiqueta en la parte posterior del producto.

GARANTIA (vicios ocultos)
_ Em caso de reclamacao indiqu-nos imperativamente a referência do produto :
Ver etiqueta fixada na parte posterior do produto

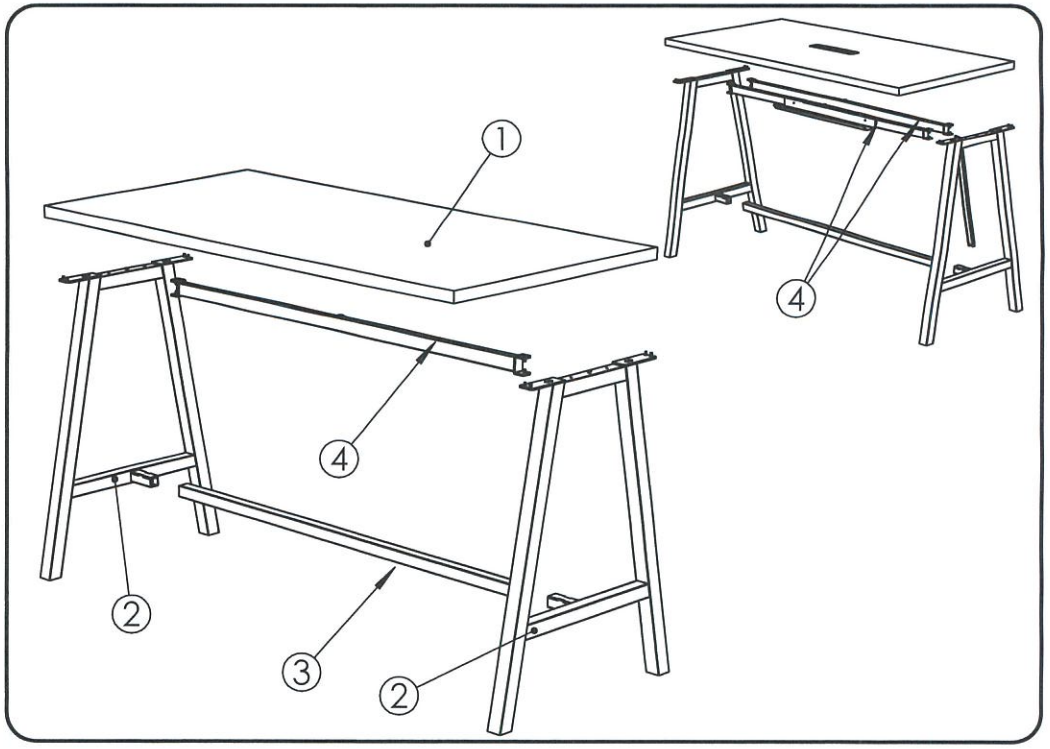

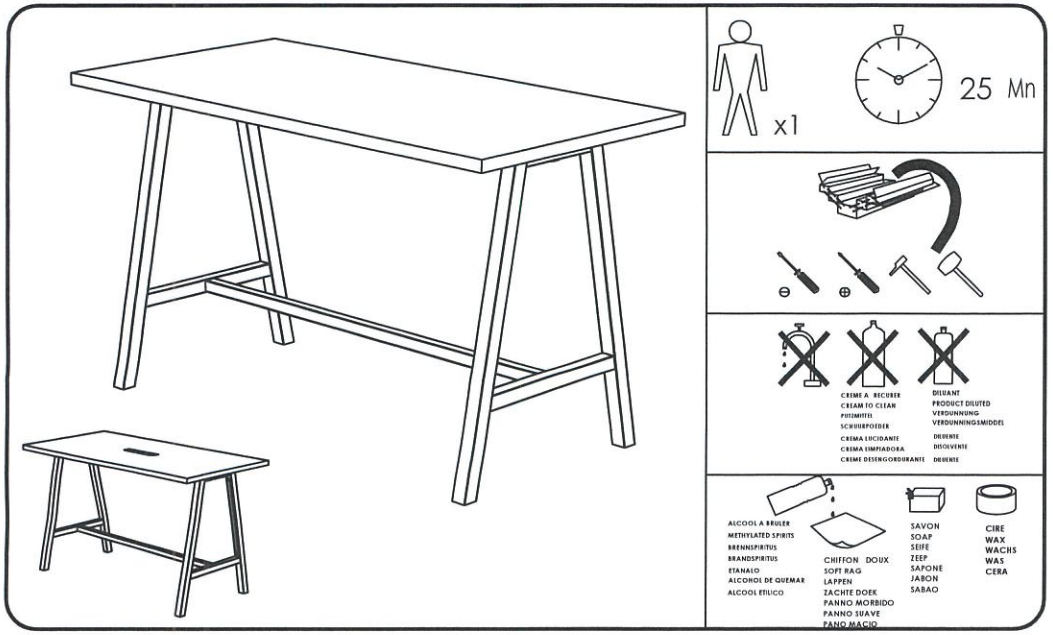

NOMENCLATURE

(Parts list)
(Stückliste)
(Onderdelenlijst)
(Nomenclatura)
(Lista de peças)

Rep.	Piéce	Qté
1	PLATEAU 1800 X 900	1
2	PIED TRAPEZE 800 Ht 1025	2
3	TRAVERSE REPOSE-PIEDS / TABLE Ht 1050	1
4	POUTRE BUREAU 1600	1/2

QUINCAILLERIE

(Hardware)
(Beschläge)
(Ijzerwaren)
(Ferramenta)
(Herrajes)
(Quinquilharia)

Rep.	Piéce	Qté
A	Vérin	4
B	Expandeur	2
C	Vis SThc M8x35	4
D	VIS Euro Lg 16mm	4
E	VIS TBHc M6x16	4
F	Vis TFHC M6x16	4/8
G	Clé 6 pans 4mm	1
H	Plaque de jonction	2
I	Vis TCB 5 x20	16

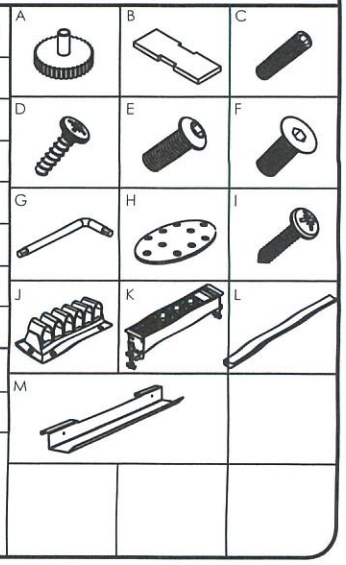

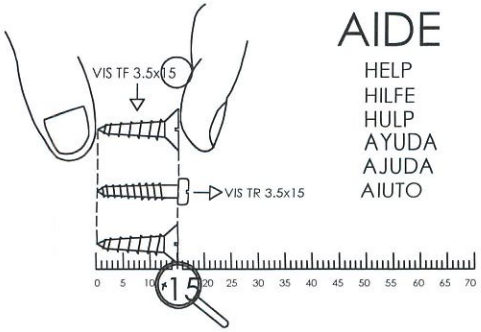

AIDE

HELP
HILFE
HULP
AYUDA
AJUDA
AIUTO

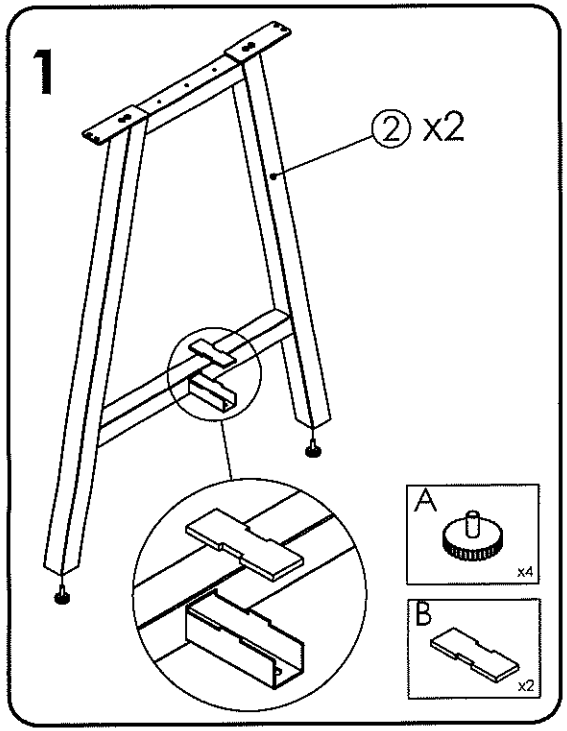
1
2 x2
A
x4
B
x2

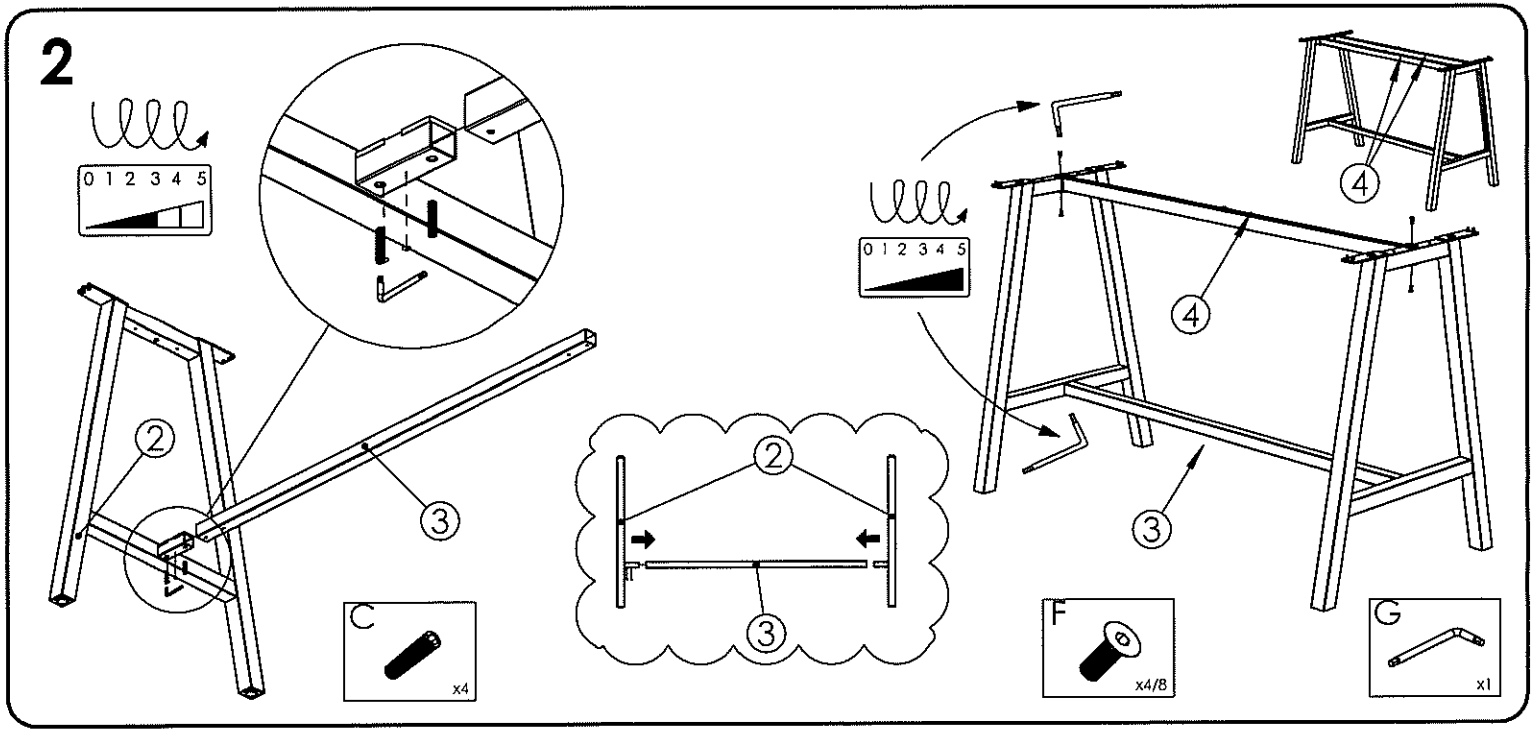
2
0 1 2 3 4 5
2
3
C
x4
0 1 2 3 4 5
4
4
2
3
3
F
x4/8
G
x1

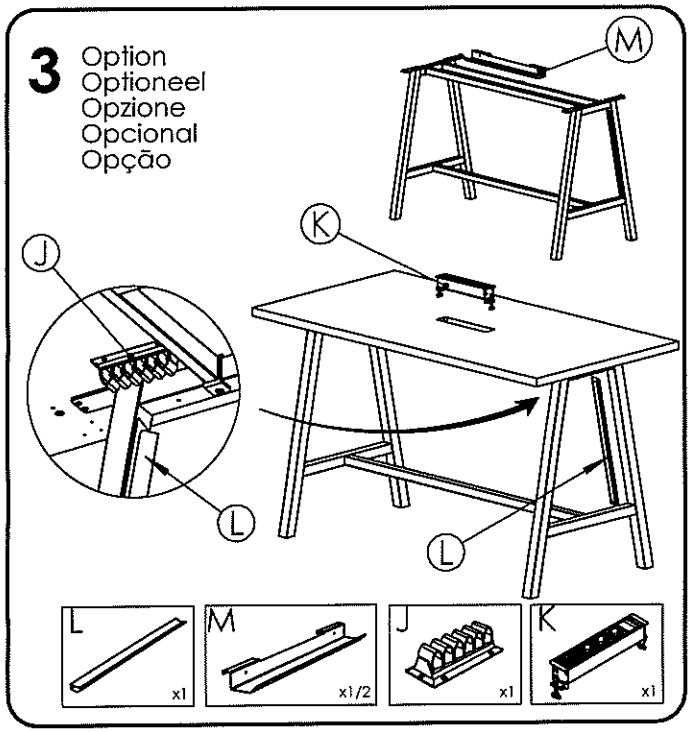
3
Option
Optioneel
Opzione
Opcional
Opção
M
K
J
L
L
L
x1
M
x1/2
J
x1
K
x1

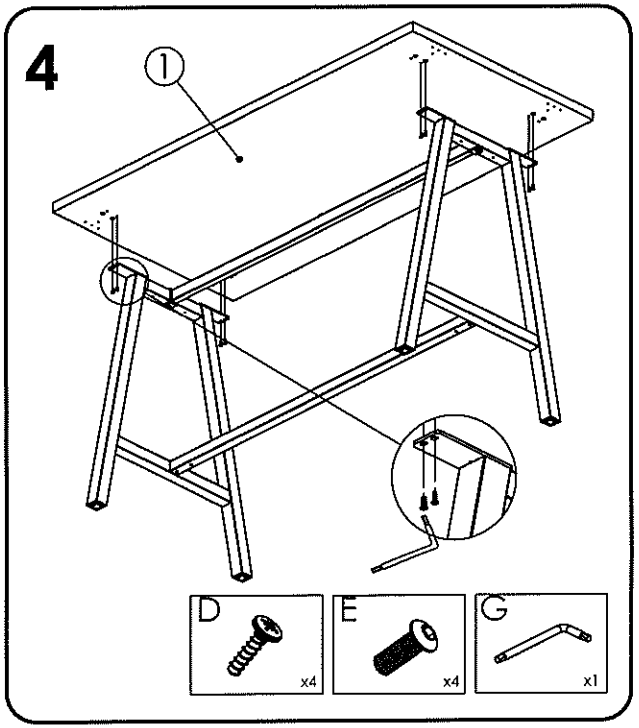
4
1
D
x4
E
x4
G
x1

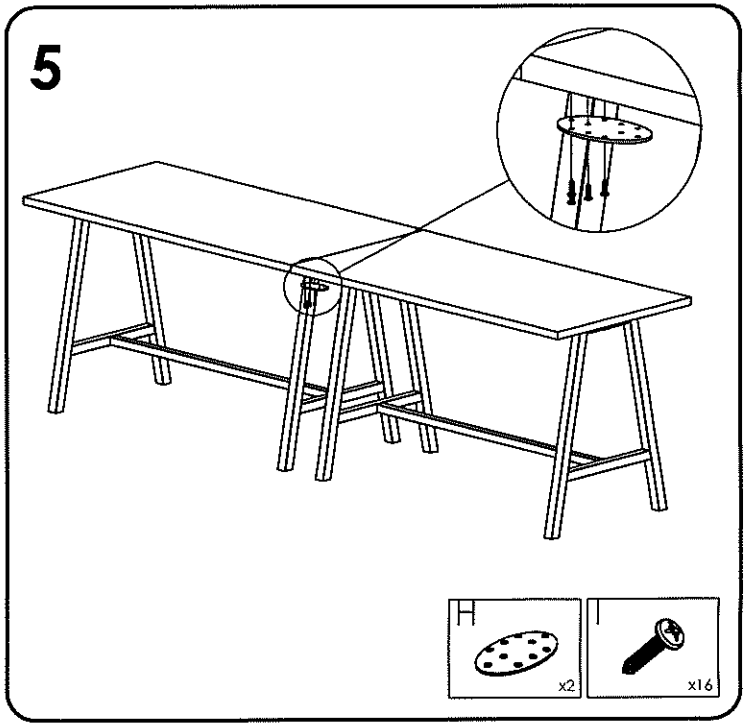
5
H
x2
I
x16